HORNER AUTOMATION GROUP

SmartStix E/S

La manera más fácil y rentable para agregar E/S avanzadas

Una opción económica para expansión o E/S remotas, se conecta a cualquier puerto de red OCS CsCAN.

Local o remota

Protección cortocircuito (ESCP)

Terminales extraíbles

Compacto Riel DIN montable

Incrementa fácilmente la capacidad de E/S

Fácil configuración

Espacio Pequeño Y Poderosamente Expandible

SmartStix E/S es extremadamente compacto, proporciona 16 y 32 de E/S digitales en un producto de solo 1.5" (39mm) de profundidad y un espacio de 2" alto x 4.5" ancho (50 x 116mm) o de 2" alto x 7" ancho (50 x 177mm). Con su pequeño tamaño SmartStix E/S ocupa muy poco espacio en el panel en donde se colocaya sea en el panel principal o en una ubicación remota. SmartStix E/S tiene una tira de terminales tipo barrera y puede ir montado sobre un Riel DIN.

Expande la capacidad de E/S de cualquier OCS que utilice el puerto de red CsCAN disponible en todos los modelos. SmartStix E/S ofrece respuesta rápida sin sacrificar solidez y sin necesidad de una costosa interfaz de E/S. Además de sus capacidades punto a punto, CSCAN se utiliza como un método altamente eficiente de distribución de SmartStix E/S hasta de 6000 pies de distancia.

Fácil Instalación, Fácil Configuración

El tiempo y la complejidad es una desventaja para configurar la mayoría de los sistemas remotos de E/S, SmartStix E/S reduce considerablemente el tiempo de configuración. Solo necesita asignar un ID único al módulo de E/S usando interruptores giratorios integrados, conectar un cable blindado de 5 hilos y configurar el analizador CsCAN de E/S en su programa de control Cscape.

XLe
con arreglo E/S
además
SmartStix E/S Remotas

NX OCS con
SmartStack E/S Local
además
SmartStix E/S Remotas

QX con BackPack
con FOX Expansión de E/S
además
SmartSitx E/S Remotas

*La distancia mínima es de 1500 pies por segmento, con posibilidad de hasta 6000 pies usando repetidores.

ESPECIFICACIONES Y DIMENSIONES SMARTSTIX E/S

Especificaciones Generales SmartStix E/S

ARTÍCULO	ESPECIFICACIONES E/S SMARTSTIX E/S
Protocolo de Bus	CsCAN
Conector de Bus	5 posiciones en tablilla de conexiones
Distancia Máxima	1500 pies (500m) por segmento, max. 4 segmentos
Número Máximo de Nodos	252 + Controlador OCS
Método de Configuración de Módulos	Conjunto de módulo ID usando dos conmutadores rotativos
Indicador LED	Estado de E/S (uno por punto); Potencia, estado de módulo, estado de la red
Protección de Salida	Protección electrónica de cortocircuito (sólo módulos de 16 y 32 salidas)
Certificaciones del producto	CE, UL (solamente digital)

Módulos 16 pt

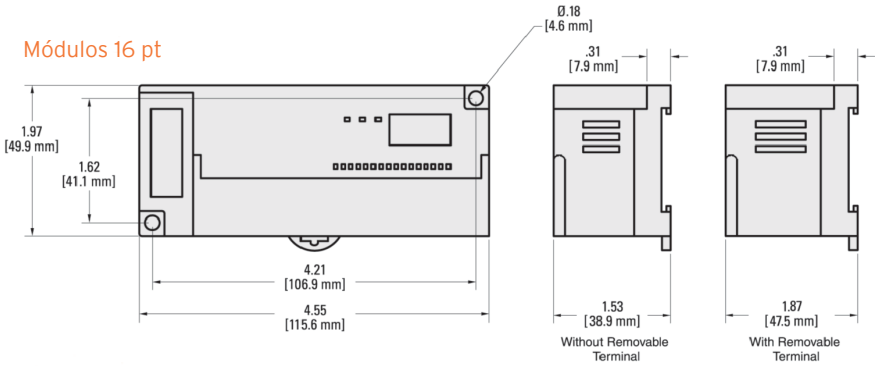

32 pt y Módulo Relé

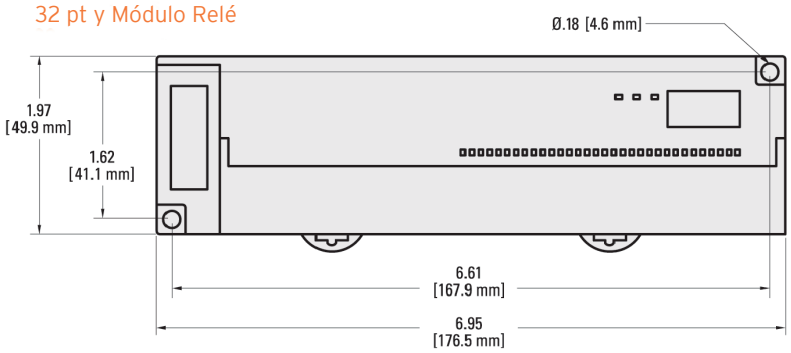

Partes de Número de SmartStix E/S

DIGITAL	HE559DIM610	16 entradas DC (24 vdc, pos/neg lógico
	HE559DIM710	32 entradas DC (24 vdc, pos/neg lógico)
	HE559DQM601	16 salidas DC (24 vdc, neg. lógico, 0.5A)
	HE559DQM606	16 salidas DC (24 vdc, pos. lógico, 0.5A)
	HE559DQM701	32 salidas DC (24 vdc, neg. lógico, 0.5A)
	HE559DQM706	32 salidas DC (24 vdc, pos. lógico, 0.5A)
	HE559DQM602	16 salidas de relevador(250vac, 30 vdc, 2.0A)
	HE559DIQ811	16 entradas DC (24 vdc, pos./neg. lógico) y 16 salidas DC (24 vdc, neg. lógico, 0.5A)
	HE559DIQ816	16 entradas DC (24 vdc, pos./neg. lógico) y 16 salidas DC (24 vdc, pos. lógico, 0.5A)

ANALOGO	HE559ADC970	12 canales de entradas análogas (corriente y voltaje
	HE559MIX977	8 canales Entradas/4 canales de salida (corriente y voltaje)
	HE559MIX577	4 canales Entrada/2 canales de salida (corriente y voltaje)